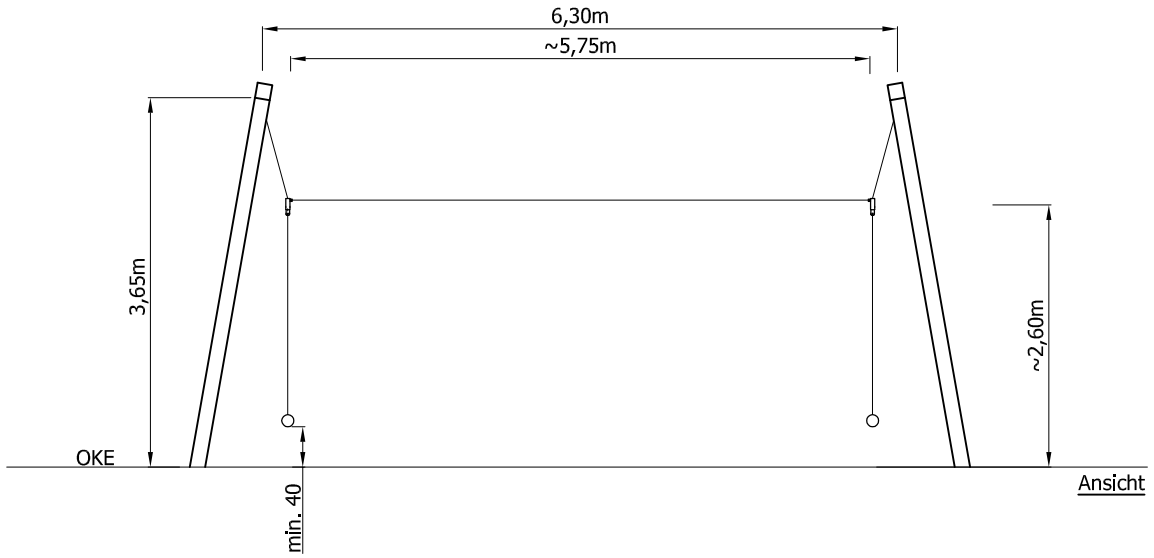

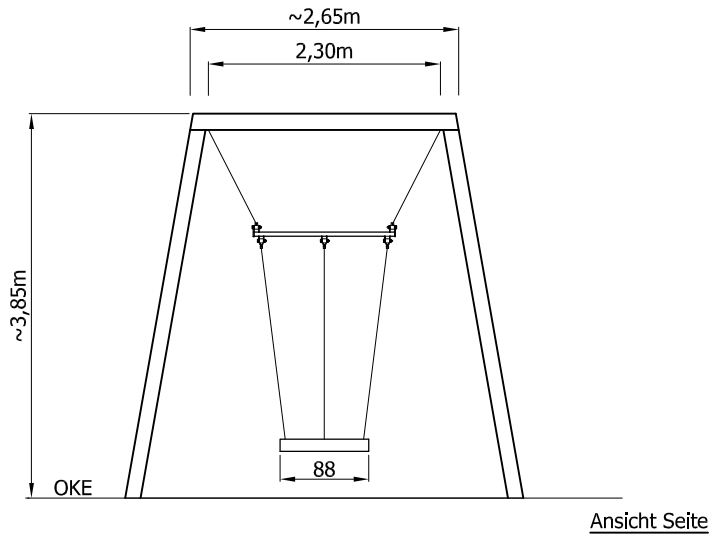

Teamschaukel Pendulum

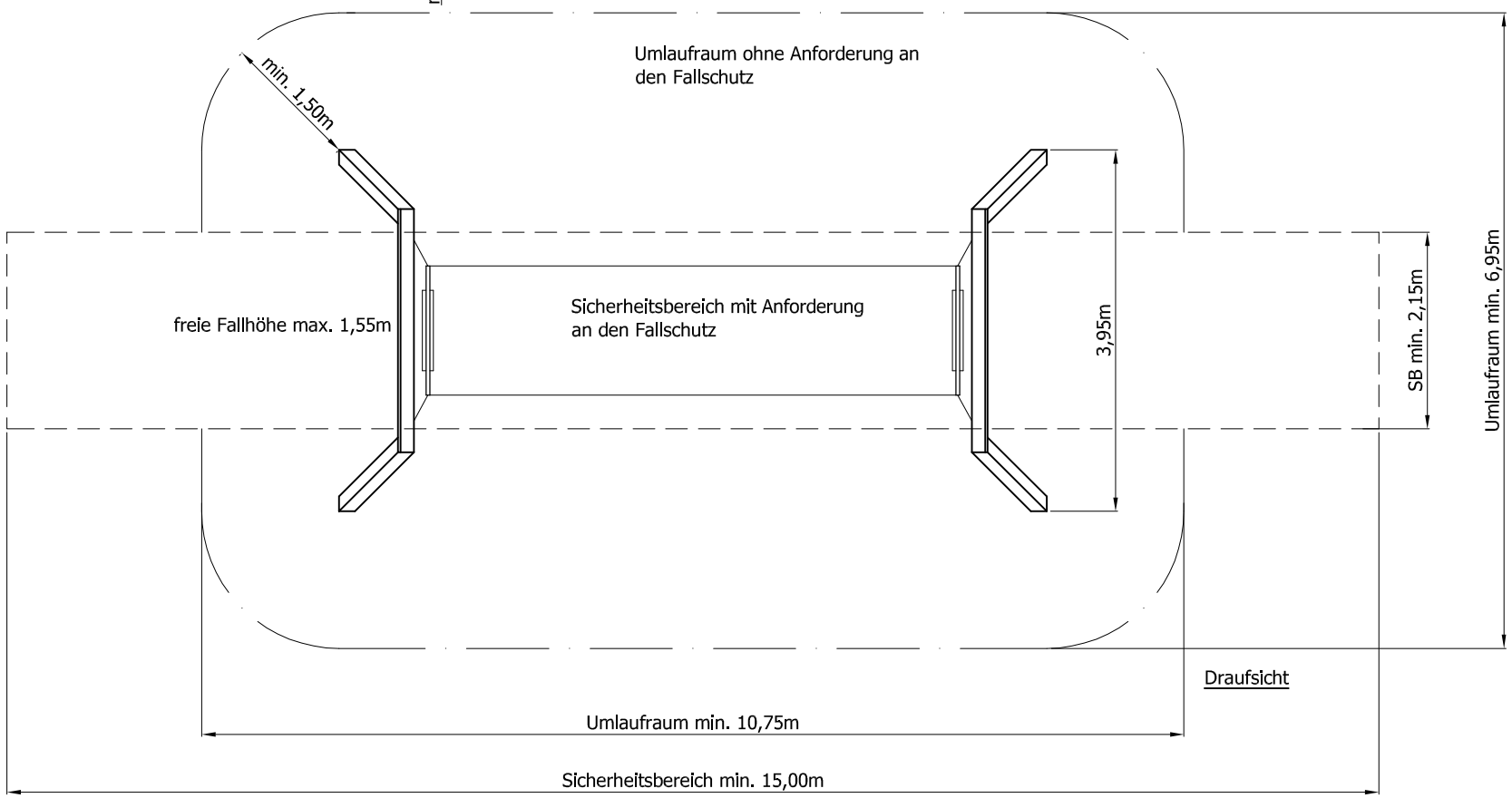

Teamschaukel Pendulum

Teamschaukel Pendulum

Alle Bilder sind Ausführungsbeispiele

Maximale freie Fallhöhe des Gerätes: 1,55m
Altersgruppe: von 4 bis 99 Jahren

Diese Zeichnung ist Eigentum der Firma:
ESF Emsland Spiel- und Freizeitgeräte GmbH & Co. KG
Thyssenstraße 7, 49744 Geeste
Tel: 05937/ 97189-0 ; Fax: 05937/ 97189-90
Alle Rechte sind bei den Autoren.
Diese Unterlagen dürfen nicht ohne Zustimmung der
o. g. Firma in den Ausschreibungen verwendet werden.
Der nicht autorisierte Nachbau ist kostenpflichtig.

Angebotszeichnung	Maßstab 1:75
Teamschaukel Pendulum Art.-Nr.: 02-3051-XVL-0-000	Blattgröße A 3
Kinderland Emsland Spielgeräte ESF Emsland Spiel- und Freizeitgeräte GmbH & Co KG Thyssenstraße 7, 49744 Geeste Telefon: 05937 97189-0 Telefax: 05937 97189-90 kinderland@emsland-spielgeraete.de www.emsland-spielgeraete.de	Datum 15.02.18 gez. J.M.